MANUAL DEL BUEN USO

Antes de empezar a armar este muebles, lea este instructivo, revise cuidadosamente las piezas y herrajes y realice el inventario para identificar que todo este completo.

En caso de que le haga falta alguna pieza o herraje, antes de abrir un RECLAMO en alguna de las empresas de comercio electrónico o devolver el producto a la tienda, por favor llame a la linea de servicio al cliente de MYP COMPANY o escribanos via WhastApp o por correo electrónico.

Acuda a la linea de Servicio al Cliente de MYP COMPANY cuando lo crea necesario para aclarar dudas sobre el mueble.

Lea y siga detenidamente el orden consecutivo de las instrucciones de armado.

Arme le mueble en una superficie limpia, si desea puede usar el empaque como protector para evitar que el mueble se raye con el piso.

Limpie el mueble periódicamente con su producto limpiador favorito, evite usar sustancias quimicas, abrasivas o en exceso.
En caso de que el mueble se moje , sequelo inmediatamente con un trapo seco adsorbente.

Proteja el mueble del agua y de la humedad.

Se requiere de dos o mas peronas para armar y mover este mueble.

Durante el armado no golpee ni martille el producto, hágalo solo donse se le indique.

No pinte el mueble.

Evite el uso del mueble al aire libre y no lo deje a la intemperie.
Evite colocar objetos calientes sobre las superficies del mueble.

NO arraste el mueble, levantelo ligeramente con la ayuda de otra persona para desplazarlo de un logar a otro.

Evite la exposición del mueble a ambientes o entornos con influencia permanente de baja ventilación, alta temperatura, suciedad o insectos como el comején, termita, hormiga blanca o cualquier otro tipo de insecto que afecte el producto.

No tire, azote, golpee o deje caer este producto contra el piso u otros objetos al momento de su uso.

No se siente y no se pare sobre el producto.

CERTIFICADO DE GARANTIA

Gracias por su compra y por preferir nuestros productos :)

MYP COMPANY orgullosamente respalda los productos que fabrica y por ello los garantizamos por un periodo de (2) años después de la fecha de su compra, contra defectos en el material y/o mano de obra de las partes del mueble, de acuerdo a las condiciones de garantía indicadas. La palabra "DEFECTOS" se define en esta garantía específicamente a imperfecciones que impidan el uso de este producto al consumidor. Verifique cuidadosamente todas las piezas y cantidades de este producto antes de armarlo. Las instrucciones de armado deben ser leídas detenidamente y el armado del mueble debe ser en el orden consecutivo con respecto a las **instrucciones de armado**, en caso de detectar posibles faltantes o piezas defectuosas, comuniquese con nuestra linea de Servicio al Cliente. La labor de ensamble no está incluida.
Esta garantía será aplicable solo cuando se le de uso normal a este mueble por parte del consumidor. Estos productos no han sido diseñados ni fabricados para ser usados a la intemperie para estar expuestos a la humedad o al agua.
Esta garantía no cubre: 1) Defectos que hayan sido causados por ensamblaje defectuoso, 2) Defectos que ocurran después que usted haya comprado el producto y le haga cualquier modificación, roturas intencionales, accidentes, sobrecarga, uso indebido, negligencia o que sean expuestos a la intemperie, humedad, al agua o a cualquier sustancia química. 3) Daños en su apariencia. 4) Movimientos o traslados inadecuados de un lugar a otro que afecten la funcionalidad del producto. 5) Exposición a ambientes o entornos con influencia permanente de baja ventilación, alta temperatura, suciedad o ha insectos como el comején, termita, hormiga blanca o cualquier otro tipo de insecto que afecte el producto. 6) El tablero melaminico no se desprende siempre en cuando cumpla estrictamente las recomendaciones de uso y cuidado informadas en esta garantía. 7)El Mueble comprado armado no tiene garantía. Esta garantía se limita al remplazo de piezas o herrajes que presenten defectos o faltantes, bajo las condiciones indicadas, la asistencia técnica podrá tener un costo adicional en caso de no aplicar la garantía.

Condiciones y limitaciones de Garantia

Herrajes móviles, de unión y ensamble (bisagras, mecanismos etc.)	2 años
Humedad, hongo o deterioro por condiciones ambientales extremas.	1 año
Recubrimiento de bordes en pvc.	2 año
Estabilidad de la madera.	1 año

Para hacer efectiva su garantía, el consumidor deberá comunicarse con nuestro Servicio al Cliente a las siguientes líneas telefónicas, por la página web, por WhatsApp o por correo electrónico, para solicitar y diligenciar el formato de garantía y iniciar el debido proceso, teniendo a la mano este certificado de Garantía y la Factura de Compra del Producto, donde podrá indicar sus quejas, inquietudes, reclamos o sugerencias, que nos permita mejorar en nuestros productos y servicios.

Teléfono WhatsApp	Contacto
+57 3104998077	mypcompany02@gmail.com

INSTRUCIONES DE EMSAMBLE

ESCRITORIO PLEGABLE 60x60xA(75-90)
MESA AUXILIAR PLEGABLE 48x45xA(65-75-90)

COLORES
BL-BL, BL-NE, CE-BL, CE-NE
WE-BL, WE-NE, TA-BL, TA-NE

ACCESORIOS

A

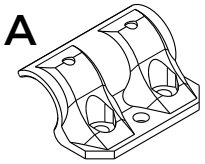

1 Und.
Abrazadera plastica 2 puntos

B

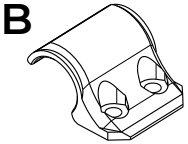

2 Und.
Abrazadera plastica lisa

C

4 Und.
Tapon cuadrado 3/4" plastico

D

4 Und.
Tapon redondo 3/4" plastico

E

7 Und.
Tornillo Pan Zinc 10x 5/8"

MYP COMPANY
Practicamente para ti!

Encuentranos en:

@mypcompany
@mypcompanycol
+57 3104998077
www.mesasyplegables.com

1

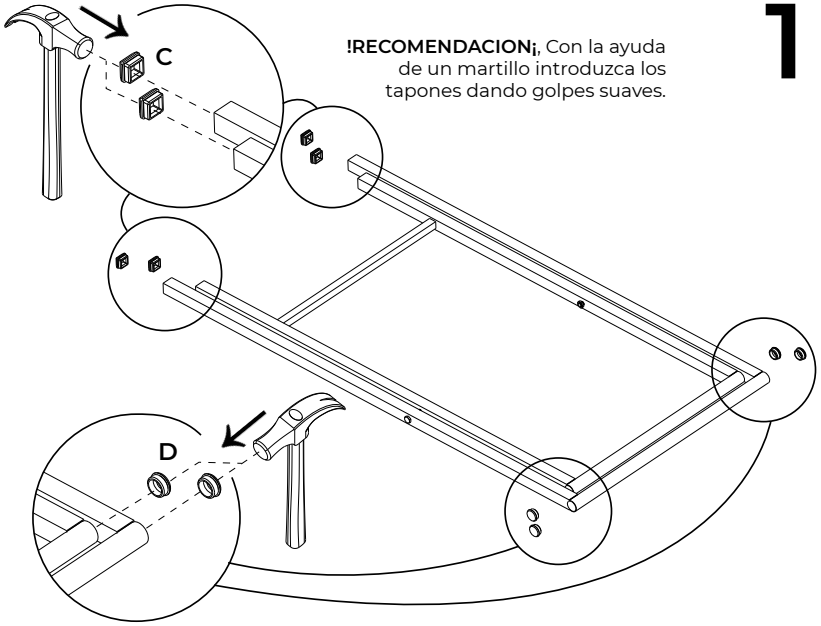

!RECOMENDACION¡, Con la ayuda de un martillo introduzca los tapones dando golpes suaves.

!SUGERENCIA¡, Arme sobre una superficie limpia y plana para evitar posibles averias.

2

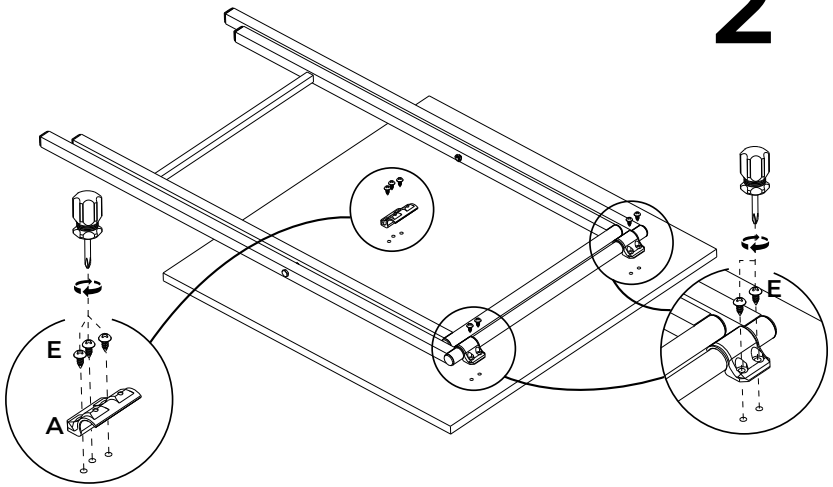

!RECOMENDACION¡, Con la ayuda de un atornillador instale los tornillos hasta su tope.

3

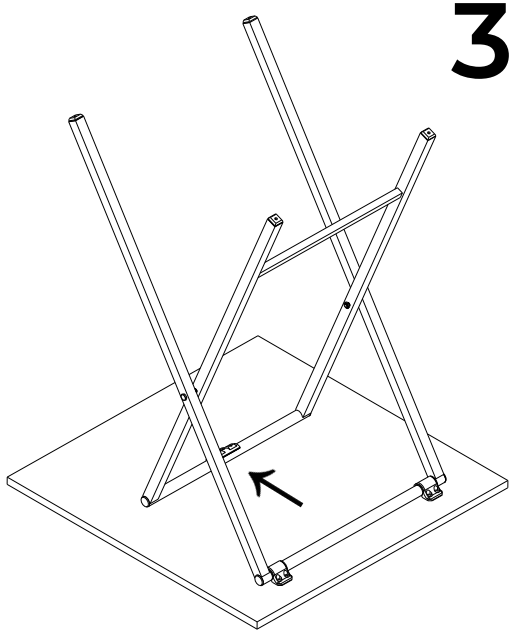

4

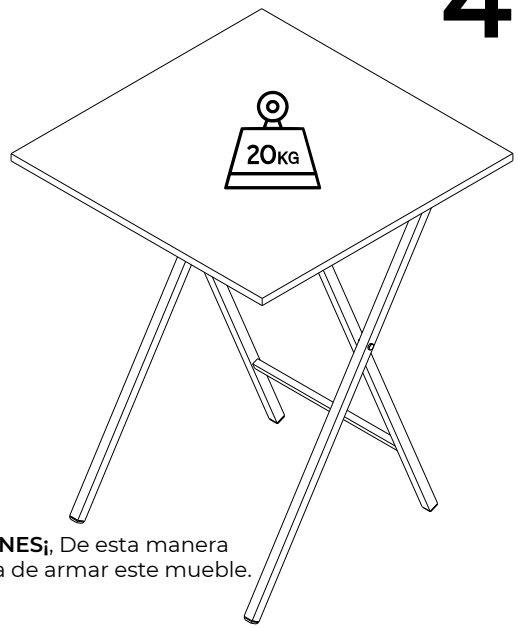

!FELICITACIONES¡, De esta manera usted termina de armar este mueble.

La informacion y caracteristicas de accesorios que aparecen en este MANUAL DE INSTRUCCIONES pueden estar sujetas a cambios dependiendo de su efectiva disponibilidad y podran variar de acuero con la version comercializada. MYP COMPANY se reserva el derecho de realizar modificaiones en cualquier momento y sin previo aviso. Esta informacion esta basada en la ultima actualizacion entregada por el fabricante, y las caracteristicas definitivas del mueble seran las que conozca y acepte el comprador. Vigencia hasta una nueva actualizacion de la fabrica. Las piezas y/o accesorios que deban reponerse por efetos de garantia se haran por la vesion equivalente en el momento del elemento a reponer.